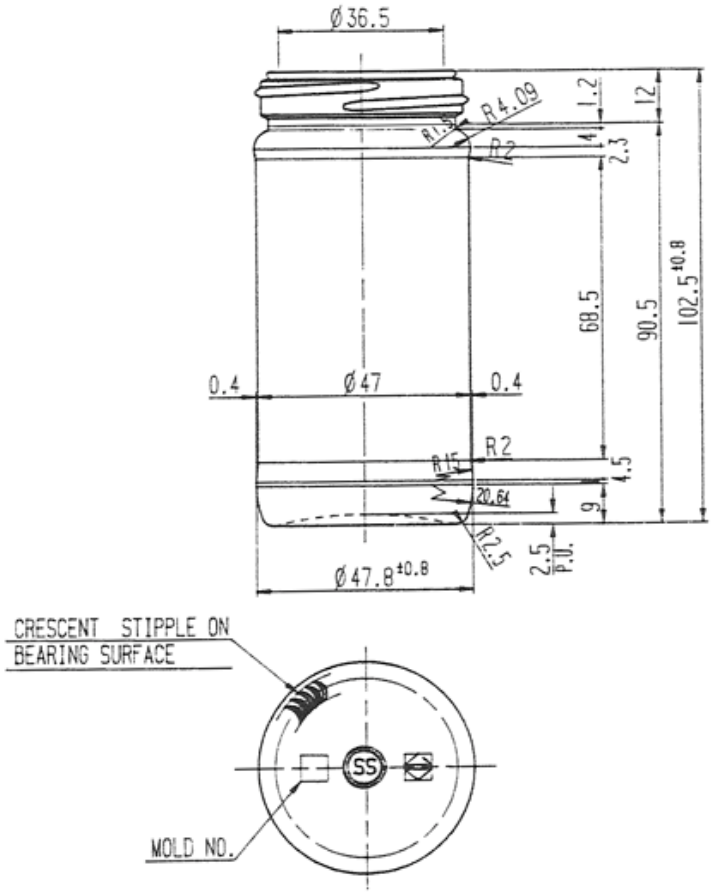

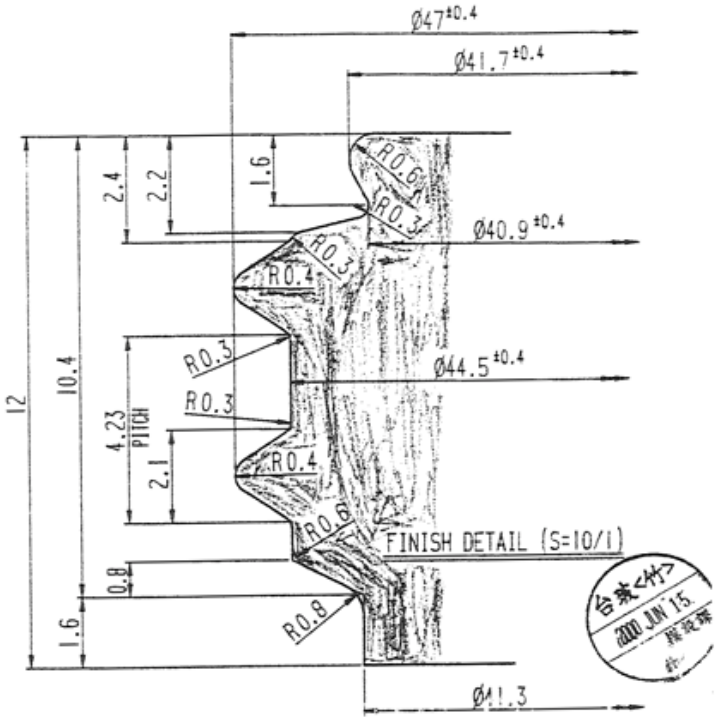

WEIGHT		122 gr. ± 7.5 gr.		
CAPACITY(BRIMFUL)		124 c.c.± 2.5 c.c.		
W/C		0.984		
				P & B D.G.
Part No	Name	Mat'l	Quantity	Remarks
124 cc SS 調味瓶 SSF141		圖別	台灣玻璃公司 TAIWAN GLASS IND. CORP.	
設 計 DESIGNED			統編號 SERIES NO.	
製 圖 DRAWN	李國清	87-06-15		
描 圖 TRACED			圖號 DRAWING NO.	M-2037-01
校 對 CHECKED	陳[illegible]	88-06-15		
核 准 APPROVED	[illegible]	88-06-15	原圖號 ORIGINAL DRAWING NO.	
比 例 SCALE	1/1, 10/1			

台東<代>
2000 JUN 15
[illegible]